# 第２４回　球聖戦　四国B級戦
## １組
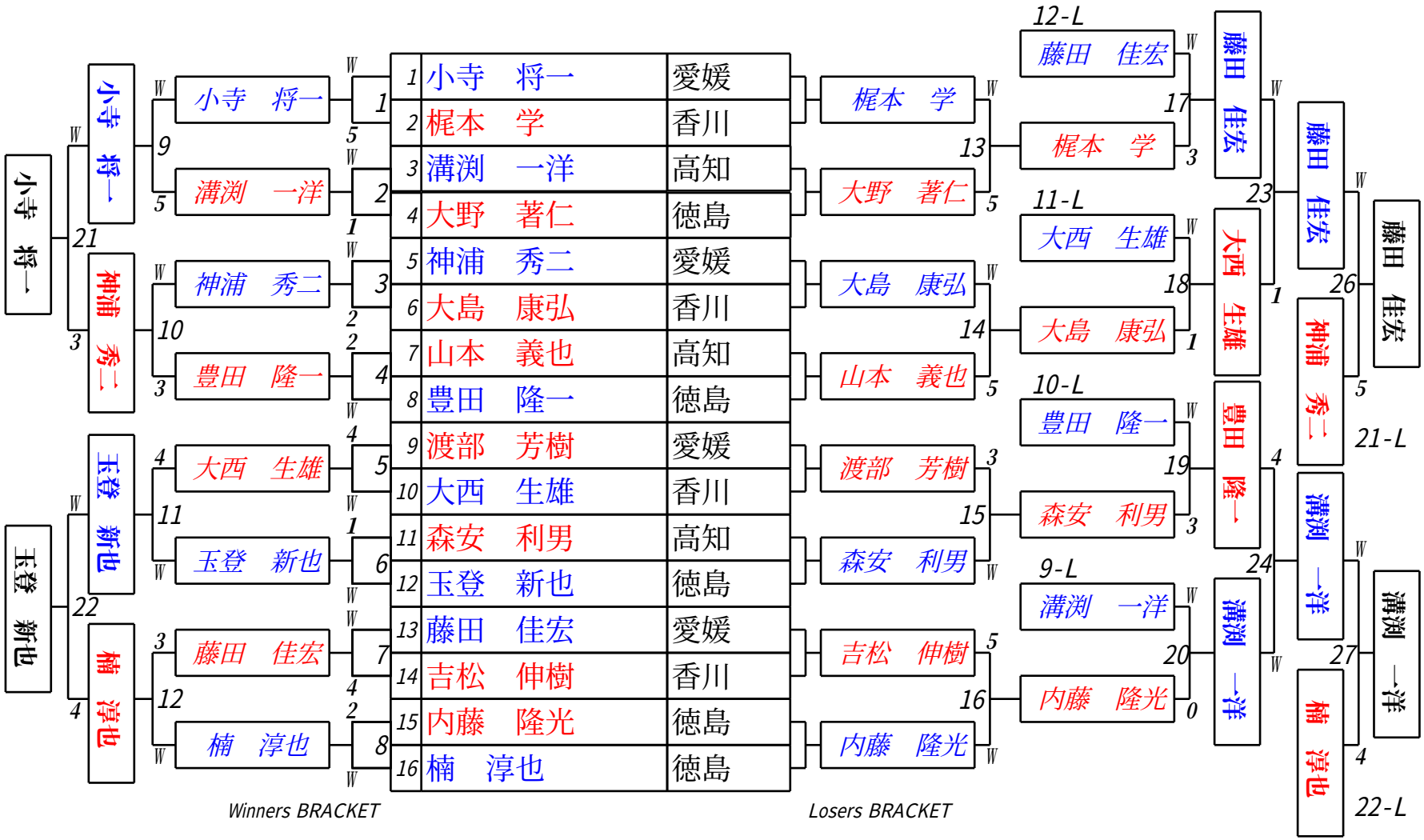
試合会場　だっく
試合日付　2015/2/22